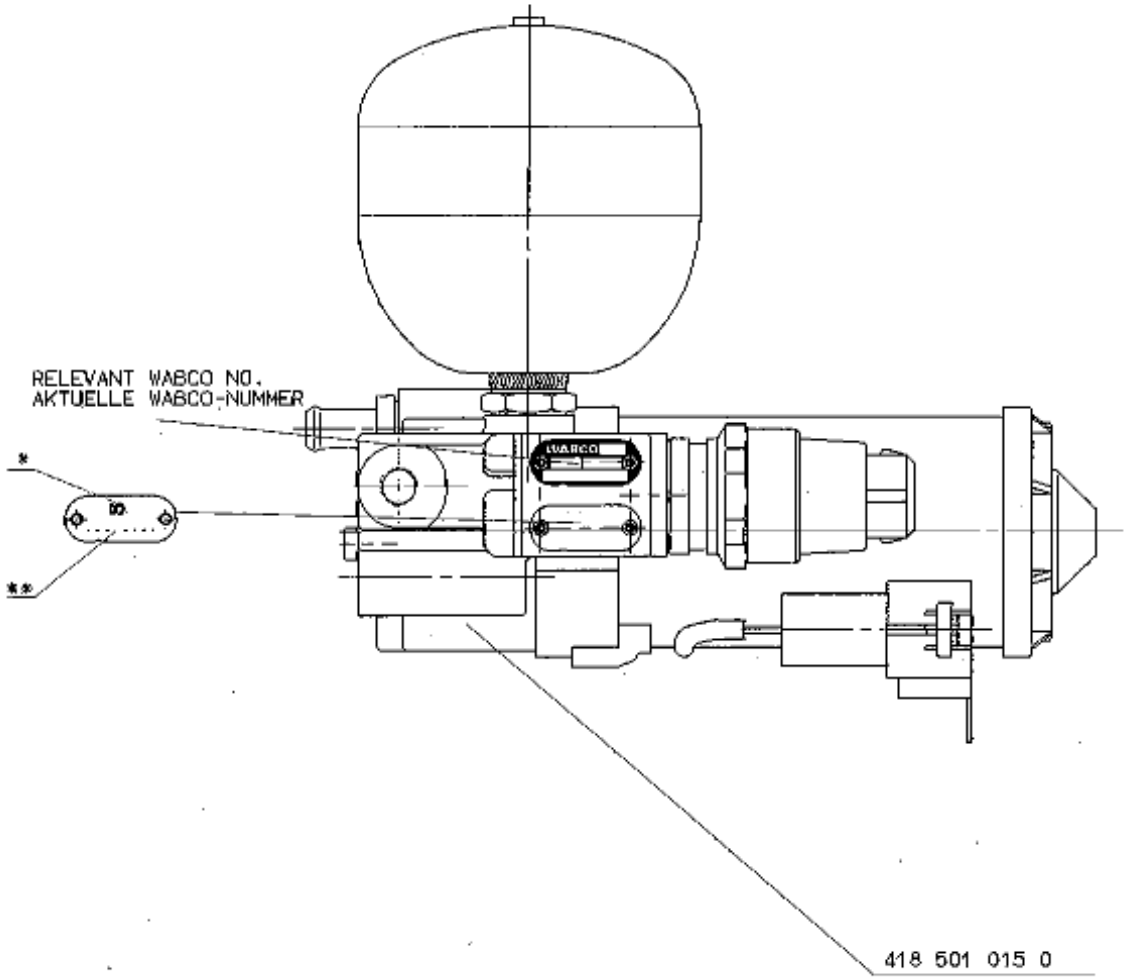

PAKED IN ACC. TO :
VERPACKT NACH : 418 501 018 0 (417)

LABEL WITH "USE BY DATE"
(USE BY DATE = MANUFACTURING DATE + 3 YEARS)
AUFKLEBER MIT VERFALLDATUM (USE BY DATE)
BESTEMPELN
(VERFALLDATUM = HERSTELLDATUM + 3 JAHRE)

*) S HEIGTH 4mm PRINTED ON LANDROVER NAME PLATE
4mm HOCH AUF LANDROVER-TYPENSCHILD STEMPELN

**) LAND ROVER IDENTIFICATION NUMBER
IDENTIFIKATIONSNUMMER
NUMERO D'IDENTIFICATION
NUMERO D'IDENTIFICAZIONE

DRAIN ENERGY UNIT AFTER TEST PROCEDURE, BUT DO NOT EMPTY (SUCK) THE FLUID TOTAL
ENERGIEEINHEIT NACH PRUEFUNG NUR AUSLAUFEN LASSEN, NICHT LEER SAUGEN

DRAWN	93-05-27 WARNECKE
CHECKED	93-06-27 ALTHEPPEN
STANDARDIZATION	93-05-27 PANTZER
SCALE	1:1
SIZE	A 2
PRODUCT IDENTIFICATION NO.	418 501 018 0
DOC. CODE	606
SHEET	1/1

WABCO
POWER UNIT
ENERGIEEINHEIT
UNITE D'ENERGIE
UNITA DI POTENZA

26. Mai 2014 10:46 WABCO GmbH Nr. 1346 S. 1